Table élévatrice hydraulique SPS800

Référence 1860051070

Manuel d'utilisation

Catalogue de pièces de rechange

Table des matières

1. Schéma de configuration 1

2. Principales caractéristiques techniques : 1

3. Domaine d'utilisation : 2

4. Conditions d'utilisation : 2

5. Remarques (avertissements) : 2

6. Mode d'emploi : 3

7. Entretien et maintenance : 3

8. Procédures de dépannage 4

9. Montage : 4

10. Schéma de structure et schéma de base 5

- **1. Vue éclatée et liste des pièces de la pompe SPS800** 7
- **2. Vue éclatée et liste des pièces de l'ensemble SPS800** 9
- **3. Vue éclatée et liste des pièces de la poignée** 11

1. Schéma de configuration

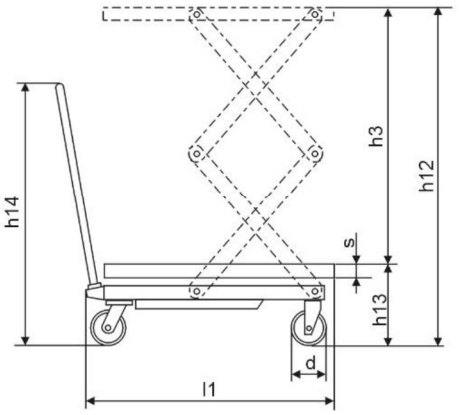

2008-12

2. Principales caractéristiques techniques :

Modèle		1860051070
Capacité (kg)		800
Hauteur de levage max.	h12 (mm)	1500
Hauteur minimale de la table	h13 (mm)	475
Hauteur de levage	h3 (mm)	1025
Dimensions de la table	Lxlxh (mm)	1220 × 610 × 60
Hauteur totale	h14 (mm)	962
Longueur hors tout	l1 (mm)	1375
Nombre de coups de pédale jusqu'à la hauteur maximale		≤70
Diamètre des roues	*d* (mm)	150
Poids	(kg)	172
Volume de travail du vérin hydraulique	(ml)	310
Capacité d'huile	(ml)	400

3. Domaine d'utilisation :

Le transpalette à table élévatrice de la série SPS est un outil de transport à grande levée adapté au transport sur de courtes distances ainsi qu'au levage et à la descente de marchandises. Il peut également être utilisé comme équipement de poste de travail dans un atelier.

4. Conditions d'utilisation :

1. La table élévatrice doit être utilisée sur un sol solide et plat.
2. Température de fonctionnement : -20 °+40°C.

5. Remarques (avertissements) :

1. Lisez attentivement le mode d'emploi avant utilisation et familiarisez-vous avec les performances et les exigences de fonctionnement de la table élévatrice. La table élévatrice hydraulique ne doit pas être utilisée sans autorisation.

2. Ne surchargez pas la table élévatrice hydraulique et utilisez-la dans les limites de la charge nominale. Une surcharge peut endommager la table élévatrice hydraulique et causer des blessures.

3. Il est interdit aux opérateurs de se tenir debout ou de s'asseoir sur la table pour travailler.

4. Ne glissez pas vos mains ou vos pieds sous la table en cours d'abaissement.

5. Veuillez freiner la table lors du chargement des marchandises afin de prévenir tout déplacement.

6. Un chargement déséquilibré est interdit, les marchandises doivent être réparties uniformément sur l'ensemble de la table.

7. Il est interdit de charger des marchandises en vrac ou instables.

8. Ne laissez pas de marchandises sur le plateau pendant une longue période.

9. La table ne doit pas être déplacé pendant le levage des marchandises.

10. La table ne peut être déplacé que sur un sol plat et solide, son utilisation est interdite sur un sol en pente ou accidenté.

11. Lorsque vous placez des marchandises sur la table en position levée, le poids des marchandises doit rester dans les limites de la charge nominale, et les marchandises doivent être chargées avec précaution. (La soupape de sécurité ne fonctionne que pendant le processus de levage, si la table est en position haute et que des marchandises trop lourdes sont ensuite chargées, la soupape de sécurité ne peut pas fonctionner et la table risque alors d'être endommagée.)

12. Lors du chargement et du déchargement de marchandises sur la table levée, ne faites pas trainer pas les marchandises dans le sens transversal, cela pourrait entraîner un déséquilibre important et faire basculer la table.

13. Lors de l'entretien et de la réparation du chariot, utilisez une barre de soutien pour bloquer le bras de fourche afin d'empêcher la table de tomber (aucune marchandise ne doit se trouver sur la table) et de garantir la sécurité pendant l'entretien et la réparation.

14. Veuillez respecter scrupuleusement les « remarques (avertissements) », sous peine de causer des dommages au chariot et de mettre en danger la sécurité des personnes.

6. Mode d'emploi :

1. Veuillez appuyer plusieurs fois sur la pédale pour relever la table de travail.

2. Veuillez soulever lentement la poignée vers le haut et ouvrir la vanne unidirectionnelle pour faire descendre lentement la table de travail.

3. Veuillez desserrer le frein avant de déplacer la table.

7. Entretien et maintenance :

Il est très important d'effectuer l'entretien et la maintenance nécessaires afin de prolonger la durée de vie et de garantir la sécurité de la table élévatrice. Veuillez vérifier la table élévatrice avant utilisation en suivant les points suivants :

1. Vérifiez s'il y a des déformations ou des courbures à différents endroits de la table élévatrice.

2. Vérifiez le frein du chariot et l'état d'usure des roues.

3. Vérifiez s'il y a des fuites d'huile dans le système hydraulique.

4. Veuillez ajouter ou remplir de lubrifiant chaque surface de friction avant la mise en service quotidienne.

5. En cas de panne, la table élévatrice doit être réparée immédiatement avant de pouvoir être remise en service.

6. Remplacez l'huile hydraulique tous les douze mois ; choisissez l'huile hydraulique suivante ou une marque similaire en fonction des conditions climatiques des différentes régions :

a) YBN32 est adaptée à une température ambiante comprise entre -10 et +40°C ;

b) YCN32 convient à une température ambiante comprise entre -20 et +40°C.

7. Méthodes de vidange de l'huile hydraulique :

a) dévissez la vis d'étanchéité 11 du schéma **1** ci-joint à l'aide d'une clé ;

b) soulever le bouton manuel ;

c) dévisser la vis 36 du bouchon d'huile et remplir d'huile hydraulique.

8. Les pièces n° 1, n° 3, n° 4, n° 21, n° 29, n° 32, n°33, n° 40, n°41, n° 43, n°45, n° 47 et n° 48, du schéma **1** ci-dessus sont des éléments d'étanchéité en caoutchouc, polyuréthane et nylon. La durée de vie moyenne est de deux ans. Au-delà de cette durée, les pièces vieilliront, ce qui affectera leurs performances. Dans ce cas, veuillez les remplacer à temps.

8. Procédures de dépannage

Défauts	Causes	Dépannage
La table ne peut pas être levé ou la hauteur de levage est insuffisante.	1) La bille en acier (23) du clapet anti-retour n'est pas fermée. 2) La goupille de déclenchement (28) bloque la bille en acier (16). 3) Manque d'huile hydraulique.	1) Nettoyez l'ouverture de la soupape et remplacez la bille en acier (23). 2) Réglez la tension du câble métallique pour que le percuteur se trouve à la bonne place, puis ajoutez ou remplissez de lubrifiant le rouleau de la goupille (30) 3) Ajoutez suffisamment d'huile hydraulique.
La table monte puis descend.	1) Les billes en acier (23), (24) et (16) du clapet anti-retour ne sont pas fermées. 2) La goupille de déclenchement (28) bute contre la bille en acier (16).	1) Nettoyez l'ouverture de la soupape et remplacez les billes en acier (23) (24) (16). 2) Réglez la tension du câble métallique pour positionner le percuteur au bon endroit, puis ajoutez ou remplissez de lubrifiant le rouleau de la goupille (30)
La table ne descend pas	La course de la goupille (28) n'est pas suffisante pour ouvrir la bille en acier (16).	Réglez la tension du câble métallique pour que le percuteur se trouve à la bonne position, puis ajoutez ou remplissez de lubrifiant le rouleau de la goupille (30).
Fuite d'huile au niveau du percuteur.	Le joint torique (29) est endommagé.	Remplacez le joint torique (29).
Fuite d'huile au niveau de la pompe (2), du corps de pompe (5) et de la tige de piston (44).	Les bagues d'étanchéité (1)(3)(47)(48) sont endommagées.	Remplacer les bagues d'étanchéité (1)(3)(47)(48)

9. Montage :

La poignée et le levier de la pédale de la table élévatrice de type SPS800 sont démontés à la sortie d'usine ; ils sont à assembler par l'utilisateur avant utilisation. Les étapes du montage sont les suivantes :

Installation de la poignée :
Conformément au schéma fourni, fixez la poignée (1) à l'orifice de montage du châssis (18) à l'aide du boulon (64), de la rondelle élastique (63) et de la rondelle plate (62), puis serrez le boulon (64) à l'aide d'une clé.

Montage du levier de pédale :
Insérez le levier (47) dans l'orifice de la barre carrée (60), vissez la vis (42), puis mettez en place respectivement la rondelle plate (6) et la rondelle élastique (11) et serrez l'écrou (12).

10. Schéma de structure et schéma de base

Voir le schéma du système hydraulique dans le schéma 2

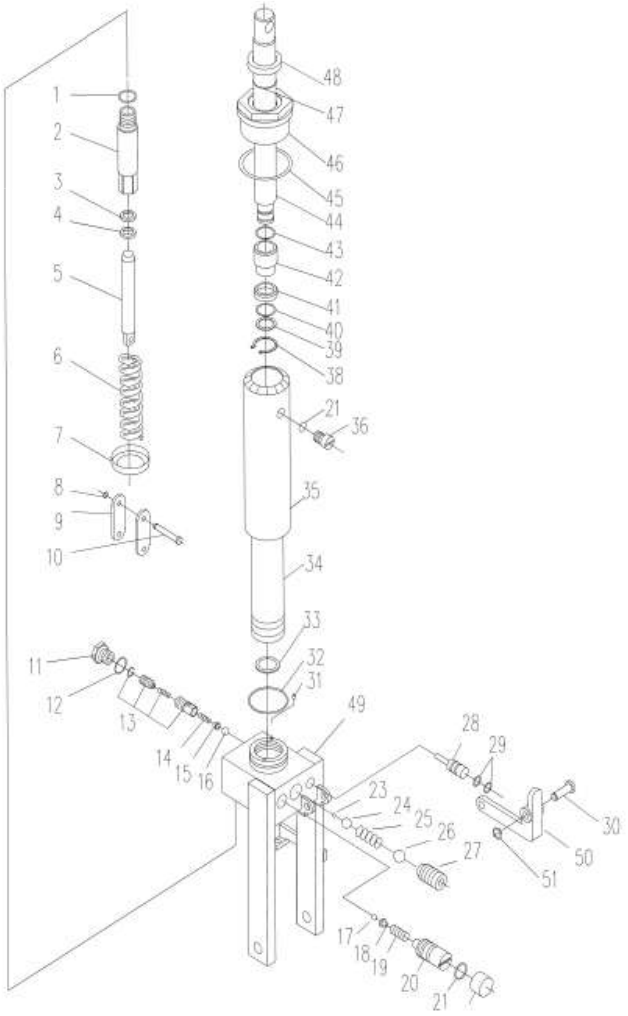

Schéma 1

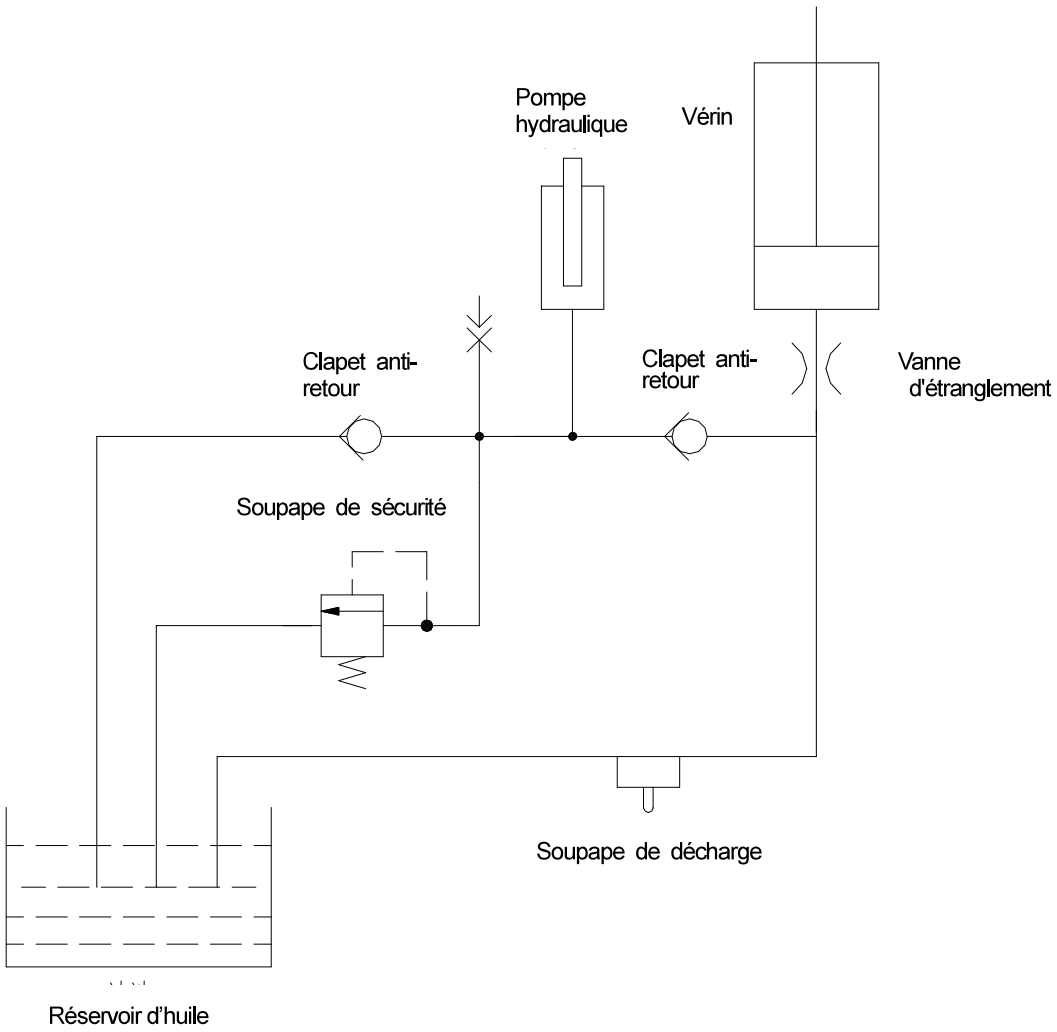

Schéma 2

Caractéristique de fonctionnement
1、 La vanne d'étranglement et la vanne de décharge à pression constante laissent s'échapper de l'huile également avec le plateau à vide, ce qui permet à la table de descendre plus rapidement à vide et répond ainsi aux besoins des clients.
2、 Lorsque la charge est supérieure à 50kg, la pression du système est de 8 MPa, la soupape de décharge à pression constante se ferme automatiquement, l'huile hydraulique s'écoule par le clapet de restriction, le plateau descend lentement, ce qui est conforme aux normes de sécurité.

Catalogue de pièces de rechange

1. Vue éclatée et liste des pièces de la pompe SPS800

Vue éclatée de la pompe SPS800

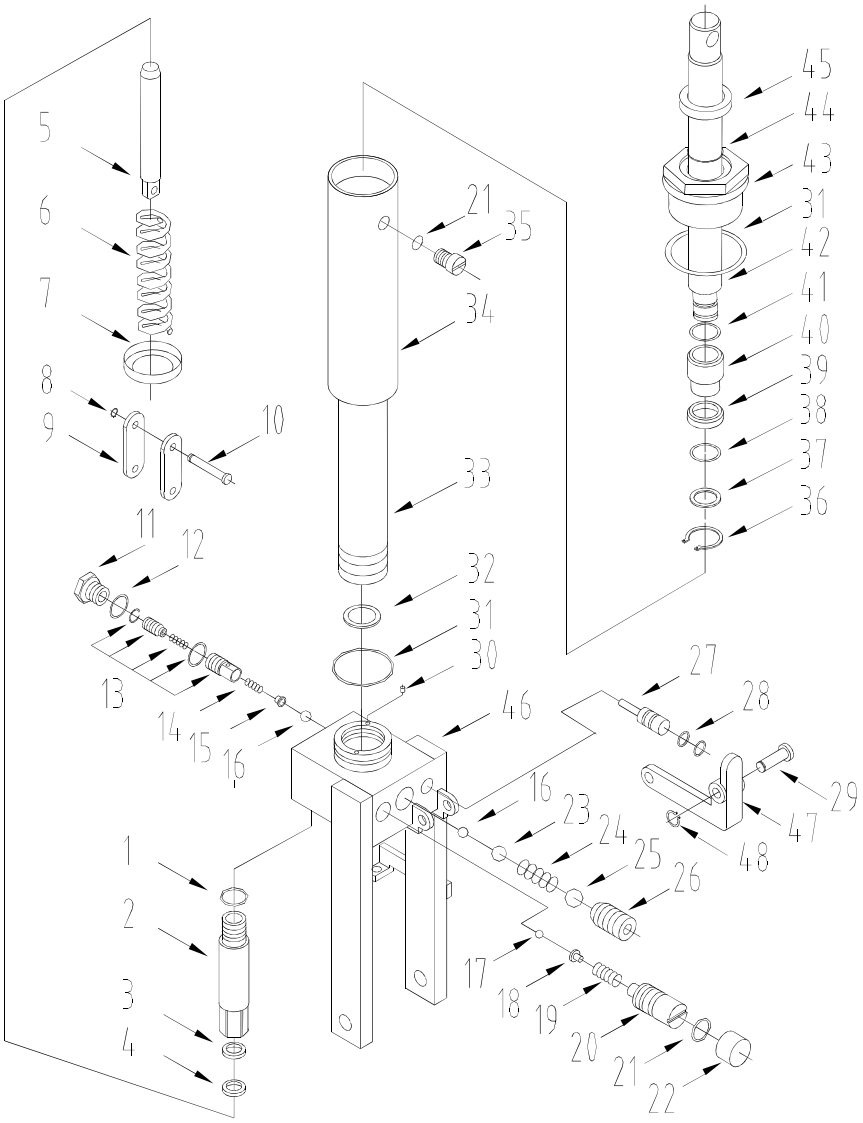

La pièce n° 26 peut servir d'interface de mesure de pression du système.

Liste des pièces de rechange de la pompe SPS800

N°	Description	Qté	Remarque	N°	Description	Qté
1	Joint torique 22,4 x 2,65	1		25	Bille en acier 1/2 (12,7)	1
2	Cylindre de pompe	1		26	Vis M16x18	1
3	Bague d'étanchéité YX	1		27	Goupille de frappe	1
4	Bague anti-poussière	1		28	Joint torique 6,9 x 1,8	2
5	Piston de pompe	1	SP70.6-05	29	Arbre	1
6	Ressort	1		30	Filtrer	1
7	Support du ressort	1		31	Joint torique 77,5 x 3,55	2
8	Circlip pour axe 10	1		32	Bague à section rectangulaire	1
9	Platine de jonction	2		33	Cylindre	1
10	Goupille	1		34	Boîtier	1
11	Vis	1		35	Vis	1
12	Rondelle en cuivre 20	1		36	Circlip pour essieu 25	1
13	Soupape d'amortissement	1		37	Rondelle	1
14	Ressort	1		38	Joint torique 41,5 x 4,6	1
15	Support du ressort	1		39	Racleur	1
16	Bille en acier 6,35	2		40	Douille	1
17	Bille en acier 4,5	1		41	Joint torique 20 x 2,65	1
18	Support ressort	1		42	Tige de piston	1
19	Ressort	1		43	Tête de cylindre	1
20	Vis de réglage	1		44	Joint torique 31,5 x 3,55	1
21	Joint torique 7,5 x 2,65	2		45	Joint d'étanchéité en caoutchouc pour cadre en acier en forme de J 32x45x6,5	1
22	Bague de recouvrement	1		46	Base	1
23	Rail en acier 9,5	1		47	Levier	1
24	Ressort	1		48	Circlip pour essieu 8	1

2. Vue éclatée et liste des pièces de l'ensemble SPS800

Vue éclatée de l'ensemble SPS800

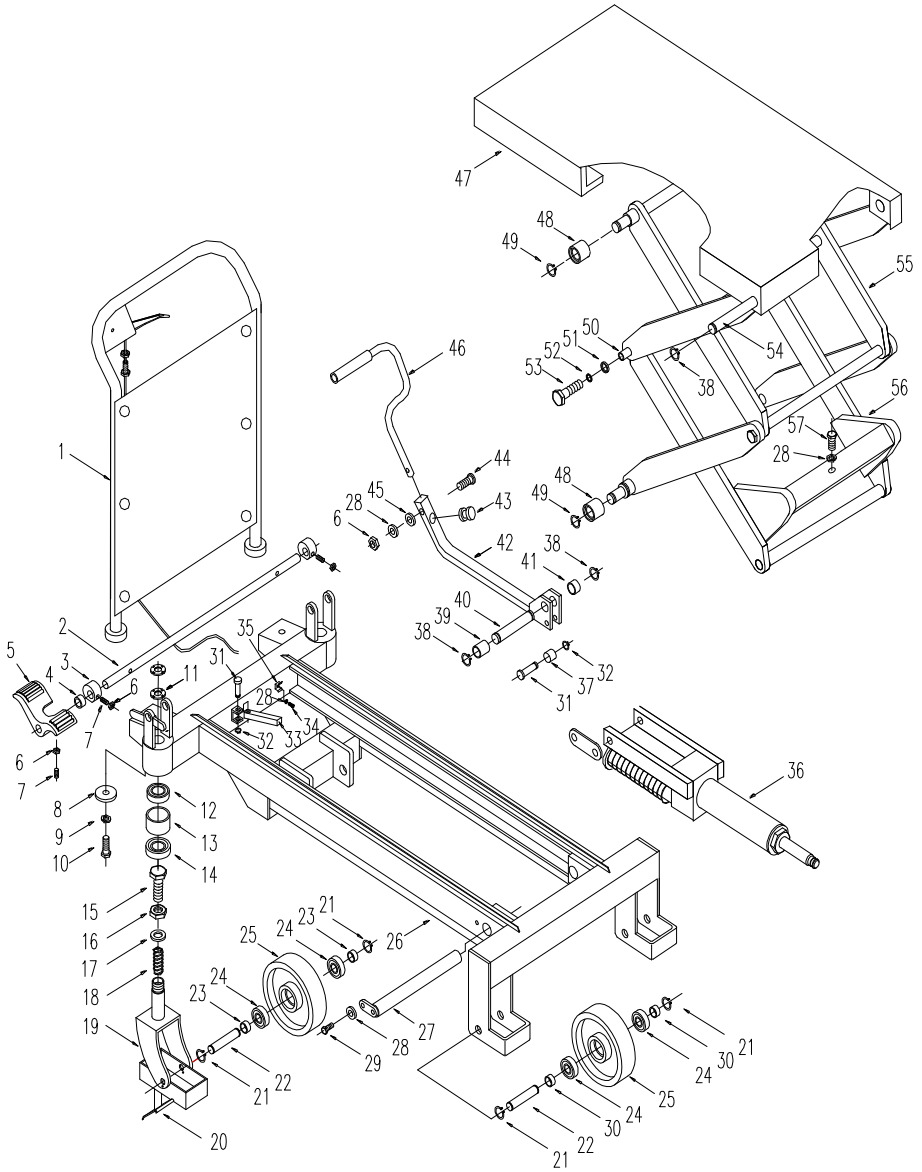

Schéma 3

N°	N° de dessin	Description	Qté	N°	N° de dessin	Description	Qté
1	SPB90.1-00	Poignée avec plaque de protection	1	30	SP70.7-04	Rondelle	4
2	SP150.0-01	Tige	1	31	SP.0-11	Axe	2
3	SP70.0-14	Came	2	32	GB894.1-86	Circlip pour axe 10	2
4	SP70.0-13	Circlip	1	33	SPS80.1-00	Barre de sécurité	1
5	SPB90.0-02	Pédale	1	34	GB67-85	Vis M8x16	1
6	GB41-1986	Écrou M8	4	35	SPF.4-12	Pince de fixation	1
7	GB77-85	Vis M8x18	3	36	SPS80.5-00	Pompe	1
8	SPA.0-02	Rondelle	2	37	SP.0-12	Rondelle	1
9	GB93-1987	Rondelle 12	2	38	GB894.1-86	Circlip pour essieu 20	4
10	GB/T5780-2000	Boulon M12x65	2	39	YQ.7-700	Rondelle	1
11	SP70.0-11	Écrou	4	40	SP70.0-07	Axe	1
12	GB276-94	Roulement 105	2	41	YQ.8-700	Rondelle	1
13	SP70.0-10	Douille	2	42	SPB90.2.1	Tige de pédale	1
14	GB297-94	Roulement 7205	2	43	SP.3-03	Coussin	1
15	GB/T5783-2000	Boulon M10x35	2	44	GB/T5783-2000	Boulon M8x30	1
16	GB41-1986	Écrou M10	2	45	GB95-85	Rondelle 8	1
17	GB95-85	Rondelle 10	2	46	SP.3-02/-01	Pédale	1
18	SP70.0-01	Ressort	2	47	SPS80.4-00	Plateau	1
19	SPB90.7.02	Etrier	2	48	SPC70.4-13	Rouleau	4
20	SPB90.7.01	Frein	2	49	GB894.1-86	Circlip pour essieu 22	4
21	GB894.1-86	Circlip pour essieu 17	8	50	SPS80.0-02	Axe de liaison	2
22	SP70.0-05	Axe	4	51	GB848-1985	Rondelle 25	4
23	SPA70.7-02	Rondelle	4	52	GB96-1985	Rondelle 12	4
24	GB276-94	Roulement 6203	8	53	GB/T5783-2000	Boulon M12x30	4
25	SP70.0-03	Roue	4	54	SPS80.0-01	Axe	1
26	SPS80.1-00	Châssis	1	55	SPS80.2-00	Bras	1
27	SPS80.0.03	Goupille en L	1	56	SPS80.3-00	Bras	1
28	GB93-1987	Rondelle 8	4	57	GB70-85	Vis M8x12	1
29	GB/T5783-2000	Boulon M8x15	1				

3. Vue éclatée et liste des pièces de la poignée

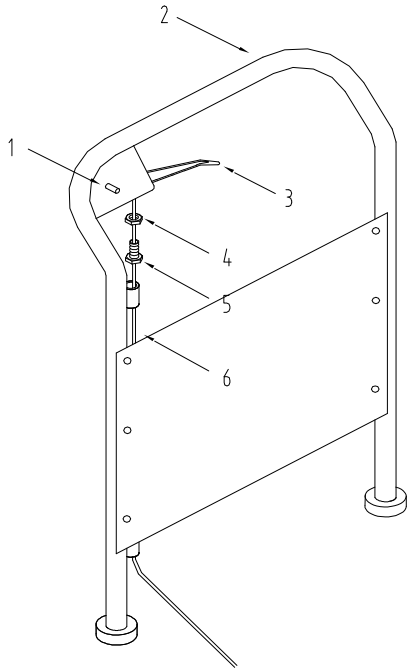

N°	Description	Qté	Remarque
1	Goupille élastique 6x30	1	
2	Poignée	1	
3	Bouton	1	
4	Écrou M8	1	
5	Vis	1	
6	Tige de traction	1	