Table élévatrice hydraulique à doubles ciseaux

Réf :1860051035

Manuel d'utilisation
Catalogue des pièces de rechange

intra•se

DÉCLARATION DE CONFORMITÉ CE

IMPORTATEUR/IMPORTATRICE :
INTRA MATERIAL HANDLING AB
CAMION 2
SE-231 62 TRELLEBORG

DÉCLARE PAR LA PRÉSENTE QUE LES
PLATES-FORMES ÉLÉVATRICES MANUELLES INTRAS
ARTICLES/ARTICLES : 50301, 50302, 51015, 51030, 51050, 51075, 51100, 51035, 51070, 55010, 55050

ÄR TILLVERKADE I ÖVERENSSTÄMMELSE MED CE-DIREKTIV/SONT PRODUITES SELON LA DIRECTIVE CE

DIRECTIVE SUR LES MACHINES 2006/42/CE

TRELLEBORG 2020-10-26

Anders Hylen

ANDERS HYLEN
DIRECTEUR GÉNÉRAL

Sommaire

DÉCLARATION DE CONFORMITÉ CE 2
1. Caractéristiques techniques 4
2. Type et destination d'utilisation 5
3. Conditions d'utilisation 5
4. Consignes de sécurité 5
5. Fonctionnement 6
6. Maintenance et entretien 6
7. Dépannage (en référence au schéma 2 du §9) 7
8. Montage 8
9. Vue éclatée de l'ensemble, de l'ensemble pompe et schéma hydraulique 8
10. Catalogue des pièces de rechange 11
10.1. Vue éclatée et liste des pièces du guidon 11
10.2. Vue éclatée de la pompe 12
10.2.1. Liste des pièces ensemble pompe 13
10.3. Vue éclatée de l'assemblage du 1860051035 sans plaque de protection 14
10.3.1. Liste des pièces de l'ensemble 1860051035 sans plaque de protection 15
10.4. Vue éclatée de l'ensemble 18600651035 avec plaque de protection 16
10.4.1. Liste des pièces de l'ensemble 1860051035 avec plaque de protection 17

1. Caractéristiques techniques

Table élévatrice mobile hydraulique avec doubles ciseaux. Equipé du Quicklift. La levée s'opère par pompe à pied et la descente par réglage manuel. 2 roues fixe et 2 roues pivotantes. Protection des pieds sur les roues pivotantes

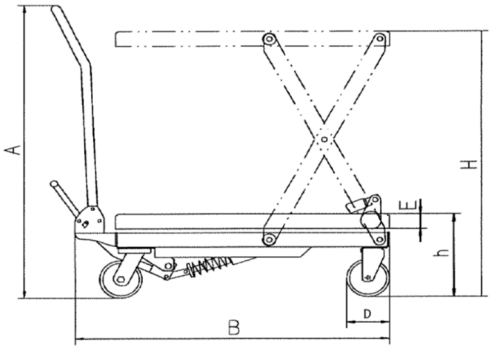

Modèle	Unité	1860051035 Sans protection	1860051035 Avec protection
Capacité	kg	350	350
Hauteur de levage maximale H	mm	1300	1300
Hauteur minimale de la table h	mm	350	350
Taille de la table LxCxE		910x500x50	910x500x50
Hauteur de la poignée A	mm	970	970
Longueur totale B	mm	980	980
Actionnement pédale pour hauteur maximale		≤60	≤60
Diamètre de la roue D	mm	127	127
Volume utile du piston hydraulique	ml	164	164
Capacité en huile	ml	250	250
Poids total	kg	105	105
Niveau de bruit	Db	<70	<70

2. Type et destination d'utilisation

La table élévatrice de la série SPS est un outil de transport à grande levée qui permet le transport à courte distance ainsi que le levage et l'abaissement de produits. De plus, elle peut être utilisée comme équipement stationnaire en atelier.

3. Conditions d'utilisation

- La table élévatrice doit être utilisée sur un sol solide et plat
- Température de fonctionnement : -20°C à +40°C-

4. Consignes de sécurité

- Lisez attentivement les instructions avant l'utilisation, retenez les caractéristiques essentielles et les contraintes d'utilisation de la table élévatrice. La table élévatrice hydraulique ne peut être utilisée qu'après autorisation.

- Ne surchargez pas la table élévatrice hydraulique et utilisez-la dans les limites de la charge nominale. Une surcharge entraînerait des dommages à la table élévatrice hydraulique et des risques d'accident corporel.

- Il est interdit aux opérateurs de se tenir debout ou de s'asseoir sur la table quelle que soit le motif.

- Ne mettez pas les mains ou les pieds sous la table à l'abaissement.

- Veuillez enclencher le frein de la table lors du chargement des produits pour éviter tout déplacement.

- Un chargement déséquilibré est à proscrire, les produits doivent être répartis uniformément sur l'ensemble du plateau.

- Les chargements de produits en vrac ou instables ne sont pas autorisés.

- Ne laissez pas les produits sur le plateau pendant une période longue.

- La table ne doit pas être déplacée avec un chargement quand elle est levée.

- La table ne peut être déplacée que sur une surface plane et ferme, il est interdit de l'utiliser sur une pente ou une surface rugueuse ;

- Lorsque vous placez des produits sur une table déjà levée, le poids des produits ne doit pas excéder la charge nominale et le chargement ne doit pas se faire brusquement. (La soupape de sécurité ne fonctionne qu'au cours du processus de levage. Si la table a été soulevé et qu'il est ensuite chargé de produits trop lourds, la soupape de sécurité ne peut pas fonctionner. Dans ce cas, la table peut être endommagé).

- Lorsque vous chargez et déchargez des produits, ne les glissez pas dans le sens transversal, ceci pourrait décaler le chargement et renverser la table.

- Pour garantir la sécurité de l'entretien et de la réparation.de la table, une barre de support doit être utilisée pour soutenir les ciseaux et empêcher la table de s'abaisser (attention : aucun objet sur la table),

- Veuillez rigoureusement vous conformer aux consignes de sécurité pour éviter tout risque de dommage à la machine et de blessures corporelles le corps humain.

5. Fonctionnement

- Pour lever la table, veuillez actionner plusieurs fois la pédale.
- Pour abaisser la table, soulever lentement le levier sur la poignée de la poignée vers le haut et ainsi ouvrir la soupape.
- Veuillez débloquer le frein avant de déplacer la table.

6. Maintenance et entretien

Il est très important d'effectuer la maintenance et l'entretien nécessaires afin de prolonger la durée de vie et la sécurité de la table élévatrice. Veuillez vérifier la table élévatrice avant de l'utiliser selon les éléments suivants :

1. Présence d'une déformation et d'une fluence des différents composants de la table élévatrice.
2. Veuillez vérifier l'état du frein et l'usure des roues.
3. Vérifiez les fuites d'huile dans le système hydraulique.
4. Veuillez ajouter ou remplir de lubrifiant chaque surface en frottement avant une utilisation au quotidien
5. En cas de défaillance, la table élévatrice doit être réparée immédiatement et pourra ensuite être remise en service.
6. Changez l'huile hydraulique tous les douze mois, choisissez l'huile hydraulique de la marque suivante ou équivalent en fonction des conditions climatiques locales :
   - YBN32 : prévue pour une température ambiante de -10°C à env. +40°C ;
   - YCN32 : prévue pour une température ambiante de -20°C à env. +40°C.
7. Processus de vidange de l'huile hydraulique :
   a) Dévisser la vis d'étanchéité 11 du dessin ci-joint (2) avec une clé ;
   b) Soulever le levier ;
   c) Dévissez la vis 36 du bouchon d'huile et remplissez d'huile hydraulique.
8. Les composants de joints en caoutchouc, polyuréthane et nylon ont une durée de vie est généralement limitée à deux ans. Si vous dépassez cette limite de temps, le vieillissement de ces parties affecteront les performances de la machine. Veuillez effectuer le remplacement dans les délais.

7. Dépannage (en référence au schéma 2 du §9)

Panne	Origine	Dépannage
La table ne peut pas être levée ou la hauteur de levage est insuffisante.	1) La bille d'acier (23) du clapet anti-retour ne ferme pas 2) L'actionneur (28) résiste à la bille d'acier (16). 3) Manque d'huile hydraulique.	1) Nettoyez l'ouverture de la vanne et changez la bille en acier (23). 2) Ajuster la tension du câble en acier pour que l'actionneur soit en position appropriée, et graissez l'axe (30) 3) Ajoutez suffisamment d'huile hydraulique.
Le plateau monte puis descend.	1) La bille d'acier (23)(24)(16) de la vanne de contrôle ne ferme pas. 2) L'actionneur (28) résiste à la bille d'acier (16).	1) Nettoyez l'ouverture de la vanne et changez la bille en acier (23) (24) (16). 2) Ajuster la tension du câble en acier pour que l'actionneur soit en position appropriée, et graissez l'axe (30)
Le plateau ne descend pas	La course de l'actionneur (28) n'est pas suffisante pour ouvrir la bille d'acier (16).	Ajuster la tension du câble en acier pour que l'actionneur soit en position appropriée, et graissez l'axe (30)
Fuite d'huile au niveau de l'actionneur.	Le joint torique (29) est endommagé	Changez le joint torique (29).
Fuite d'huile à la pompe (2), corps de pompe (5) et la tige de piston (44).	Les bagues d'étanchéité (1)(3)(47)(48) sont endommagées	Remplacer les bagues d'étanchéité (1)(3)(47)(48)

8. Montage

La poignée et la pédale de la table élévatrice avec ou sans plaques sont démontées en usine, elles sont montées par les utilisateurs. Ci-dessous, les process de montage (voir Schéma 1) :

Installation de la poignée : selon la vue ci-dessous, fixer la poignée (1) sur le perçage du châssis de la table (18) avec la vis (64), la rondelle élastique (63), la rondelle plate (62), puis visser le boulon (64) avec une clé.

Montage de la pédale : insérer la pédale (47) dans le trou de la barre carrée (60), insérer la vis (42), puis mettre en place respectivement la rondelle plate (6) et la rondelle élastique (11) et serrer l'écrou (12).

9. Vue éclatée de l'ensemble, de l'ensemble pompe et schéma hydraulique

Schéma 1 Vue d'ensemble

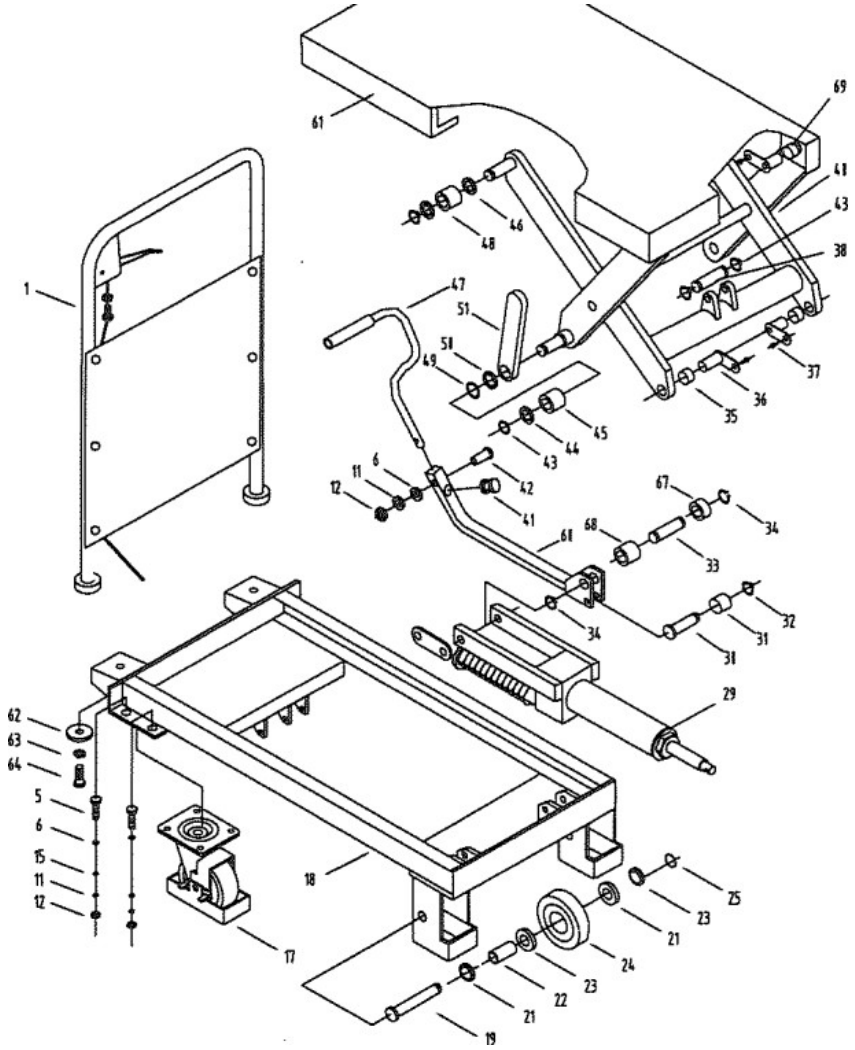

11

Schéma 2 Ensemble pompe

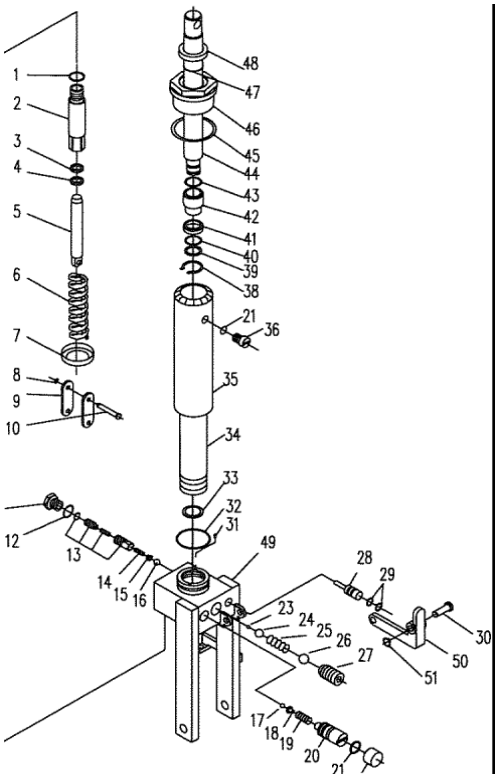

Schéma 3 Circuit hydraulique

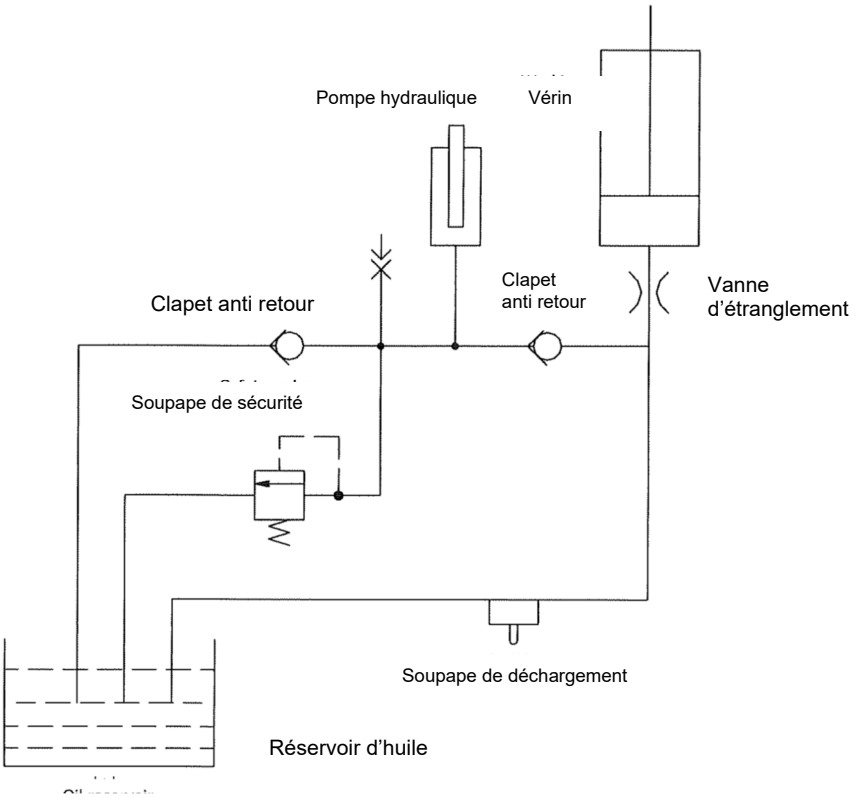

Fonctionnement du circuit

1. La vanne d'étranglement et la soupape de déchargement à pression constante laissent échapper l'huile en même temps lorsque la table n'est pas chargée, cette dernière s'abaisse alors plus rapidement pour répondre à la demande de l'utilisateur.

2. Lorsque la charge est supérieure à 50 kg, la pression du système est de 8MPa, la soupape de déchargement se ferme automatiquement, l'huile hydraulique circule alors uniquement par la vanne d'étranglement, la table descend lentement, conformément aux normes de sécurité.

10. Catalogue des pièces de rechange

10.1. Vue éclatée et liste des pièces du guidon

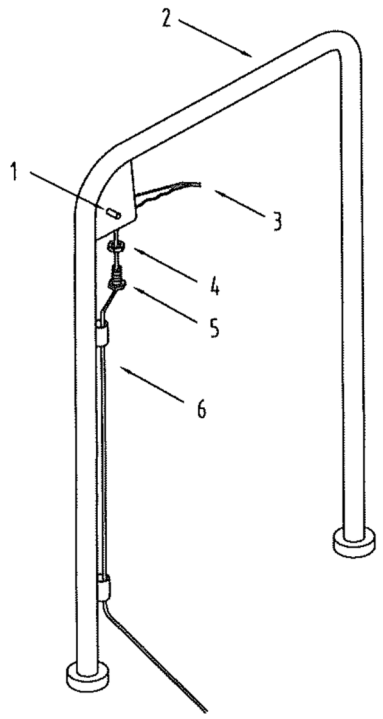

N°	Schéma Fab n°	Description	Qté.	Remarque
1	GB879-86	Goupille élastique 6x30	1	
2	SPAJil.1.01	Guidon	1	
3	SPIIJ.1.02	Levier	1	
4	GB6172-86	Ecrou M8	1	
5	SPIII.0-01	Vis	2	
6	1340(1135)	Tige de traction	4	

Remarque : La poignée du SPS350A est équipée d'une plaque de protection

10.2. Vue éclatée de la pompe

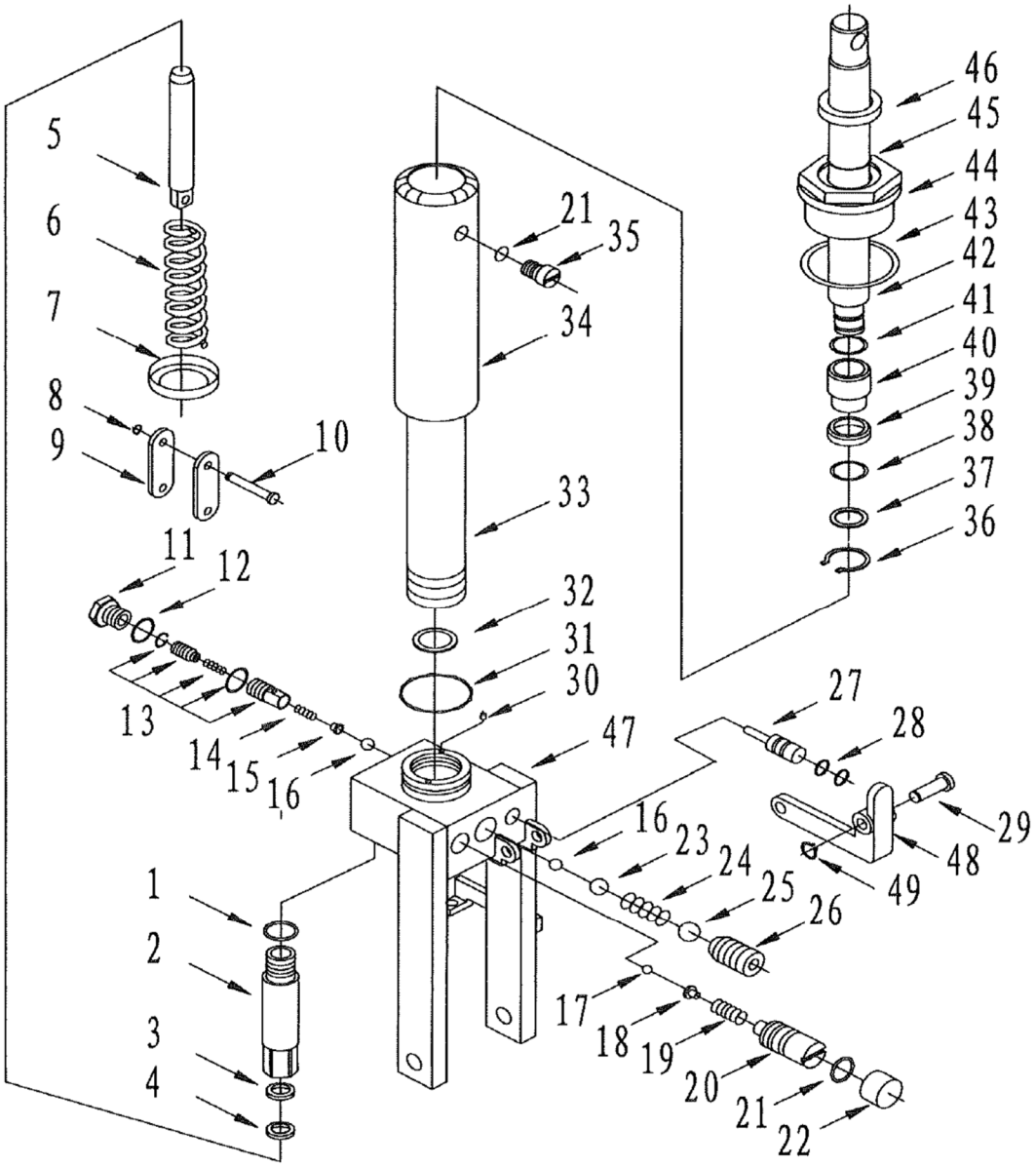

10.2.1. Liste des pièces ensemble pompe

N°.	Schéma fab n°	Description	Qté.	Note
1	GB3452.1-86	Joint torique 22.4x2.65	1	
2	SP.8-IIA	Vérin	1	
3	UHS14	Bague d'étanchéité en Y	1	
4	DH14	Anneau anti-poussière	1	
5	SP.8-IOA	Piston de pompe	1	
6	SP.8-09	Ressort	1	
7	SP.8-08	Socle ressort	1	
8	GB894.1-86	Circlip	1	
9	SP.0-13B	Platine de jonction	2	
10	SP.0-14	Broche	1	
11	JF.1-17	Vis	1	
12	JB982-77	Rondelle 20	1	
13	6W804.1-12	Valve d'étanchéité	1	
14	YQ-03	Ressort	1	
15	YQ-02	Socle ressort	1	
16	GB308-77	Bille d'acier 6.35	2	
17	GB308-77	Bille d'acier 4.5	1	
18	SP.8-18	Socle ressort	1	
19	SP.8-17	Ressort	1	
20	SP.8-16	Vis de réglage	1	
21	GB3452.1-86	Joint torique 7.5x2.65	2	
22	SP.8-15	Bague de recouvrement	1	
23	GB308-77	Bille d'acier 9.5	1	
24	SP.8-07	Ressort	1	
25	GB308-77	Boule d'acier 1/2(12.7)	1	
26	GB77-85	Vis M16x18	1	
27	YQ-01	Actionneur	1	
28	GB3452.1-82	Joint torique 6.9x1.8	2	
29	DFI.2-08	Axe	1	
30		Filtre	1	
31	GB3452.1-82	Joint torique 65x3.55	1	
32	SP.8-12	Bague section rectangulaire	1	
33	SP.8-04	Cylindre	1	
34	SP.8-03	Corps de pompe	1	
35	SP.8-02	Vis	1	
36	GB894.1-86	Circlip pour l'essieu 25	1	
37	SP.8-13	Rondelle	1	
38	GB3452.1-82	Joint torique 33.5x3.55	1	
39	SP.8-14	Anneau (anti-poussière)	1	
40	SP.8-06	Douille	1	
41	GB3452.1-82	Joint torique 20x2.65	1	
42	SP.8-05	Tige de piston	1	
43	COI.2-16	Joint de section rectangulaire	1	
44	SP.8-01	Capot du cylindre	1	
45	GB3452.1-82	Joint torique 31.5x3.55	1	
46	HG4-692-67	Joint à lèvre en caoutchouc sur bague acier 32x45x6.5	1	
47	YQ.6-300	Socle	1	
48	YQ-04	Platine du levier de commande	1	
49	GB894.1-86	Circlip	1	

10.3. Vue éclatée de l'assemblage du 1860051035 sans plaque de protection

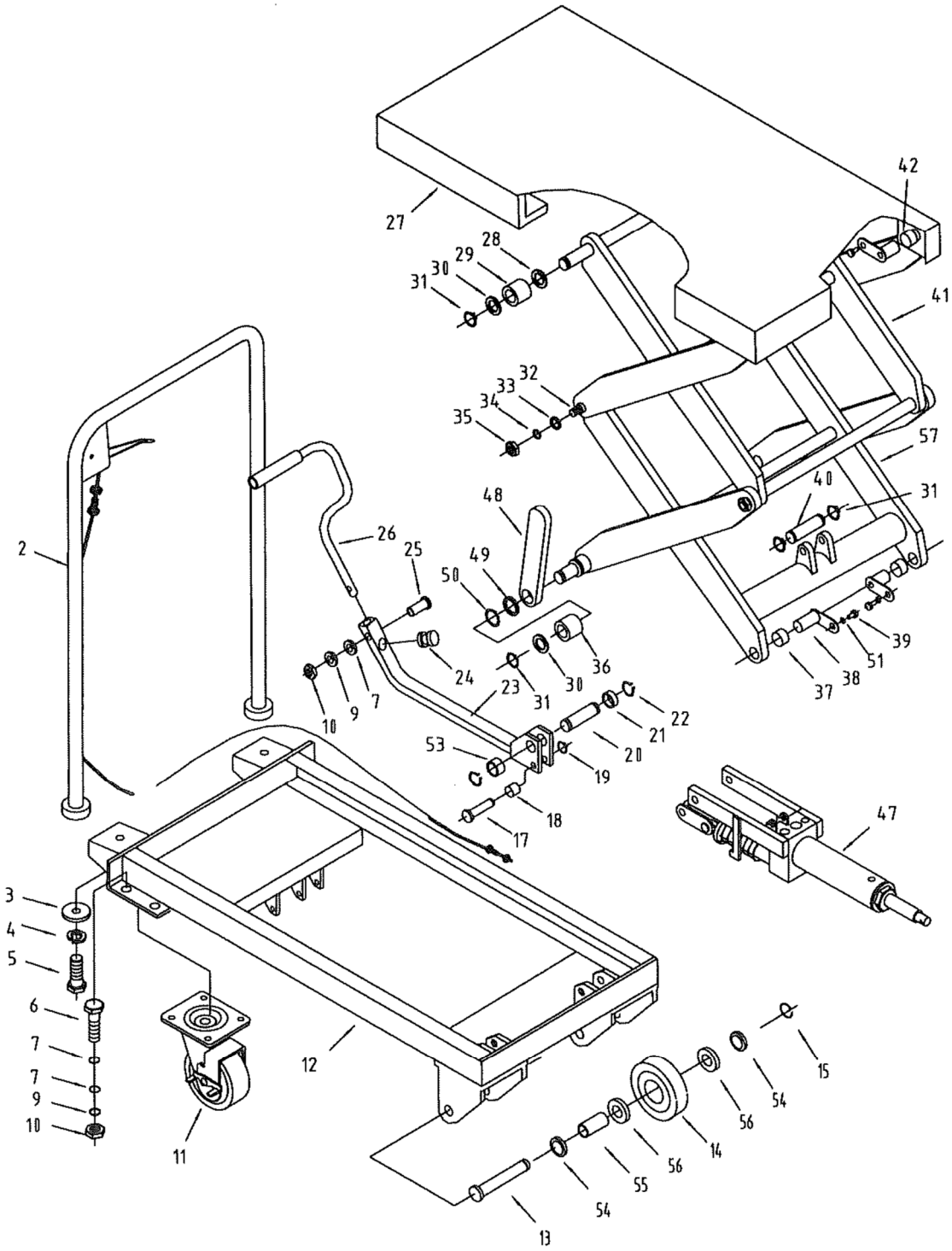

10.3.1. Liste des pièces de l'ensemble 1860051035 sans plaque de protection

N.	Schéma fab n°	Description	Qté.	N°	Schéma fab n°.	Description	Qté.
2	SPIII.1-00	Guidon	1	29	SP.6-12	Galet	2
3	SPA.0-02	Rondelle	2	30	GB848-86	Rondelle 16	4
4	GB93-1987	Rondelle 12	6	31	GB894.1-86	Circlip pour axe 16	6
5	GB5781-2000	Boulon 12x30	2	32	SPS.0-01	Arbre	2
6	GB5781-2000	Boulon M8x25	8	33	GB95-1985	Rondelle 16	4
7	GB95-1985	Rondelle 8	17	34	GB95-1985	Rondelle 12	4
9	GB93-1987	Rondelle 8	9	35	GB41-86	Ecrou M12	4
10	GB41-86	Ecrou M8	9	36	SP.6-10	Galet	2
11		Roue pivotante de 5 pouces	2	37	SP.6-01	Douille	2
12	SPSC.3-00	Châssis	1	38	SP.0.02	Broche en L	4
13	SP.0-08	Axe	2	39	GB70-85	Boulon 6x10	4
14	SP.0-04	Roue 5"	2	40	SP.0-03	Axe	1
15	GB894.1-86	Circlip pour l'axe 13	2	41	SPS.4-00	Bras de ciseaux	1
17	SP.0-11	Arbre	1	42	SF-1.1612	Douille	2
18	SP.0-12	Douille	1	47	YQ-00-350	Ensemble pompe	1
19	GB894.1-86	Circlip pour l'axe 17	1	48	SPC.6-07	Support	2
20	SPS.0-03	Essieu	1	49	SPA.4-07	Rondelle	2
21	YQ-7	Bague de retenue	1	50	GB894.1-86	Circlip pour axe 24	2
22	GB894.1-86	Circlip pour l'axe 20	2	51	GB93-1987	Rondelle 6	4
23	SPS.2.0IB	Tige de connexion	1	53	YQ-8	Bague de retenue	1
24	SP.3-03	Coussinet	1	54	SP.0-06	Douille	4
25	GB5781-2000	Boulon M8x30	1	55	SP.0-07	Entretoise	2
26	SP.3-02	Pédalier	1	56	GB276-86	Roulement 6203	4
27	SPSC.6-00	Plateau	1	57	SPS.5-00	Bras	1
28	SP.6-11	Douille	2				

10.4. Vue éclatée de l'ensemble 18600651035 avec plaque de protection

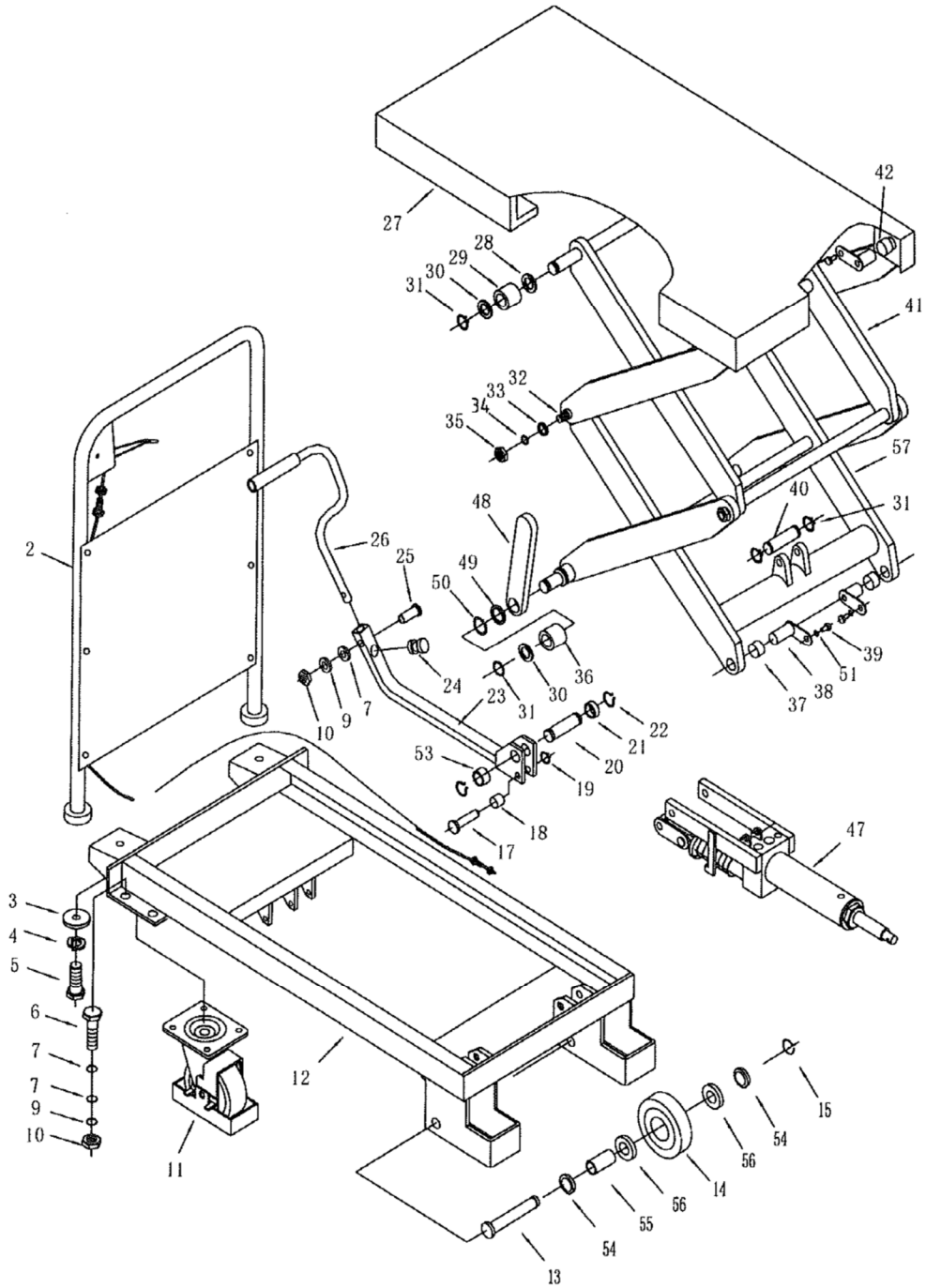

13

10.4.1. Liste des pièces de l'ensemble 1860051035 avec plaque de protection

N°	Schéma fab n°	Description	Qté.	N°	Schéma fab n°	Description	Qté.
2	SPAIII.1.01	Guidon avec protection	1	**29**	SP.6-12	Galet	2
3	SPA.0-02	Rondelle	2	**30**	GB848-86	Rondelle 16	4
4	GB93-1987	Rondelle 12	6	**31**	GB894.1-86	Circlip	6
5	GB5781-2000	Boulon 12x30	2	**32**	SPS.0-01	Axe	2
6	GB5781-2000	Boulon M8x25	8	**33**	GB95-1985	Rondelle 16	4
7	GB95-1985	Rondelle 8	17	**34**	GB95-1985	Rondelle 12	4
9	GB93-1987	Rondelle 8	9	**35**	GB41-86	Ecrou M12	4
10	GB41-86	Ecrou MS	9	**36**	SP.6-10	Galet	2
11		Roue Pivotante 5"	2	**37**	SP.6-01	Douille	2
12	SPSA.1-00	Cadre	1	**38**	SP.0.02	Broche en L	4
13	SP.0-08	Axe	2	**39**	GB70-85	Vis 6x10	4
14	SP.0-04	Roue 5"	2	**40**	SP.0-03	Axe	1
15	GB894.1-86	Bague de retenue pour l'essieu	2	**41**	SPSA.2-00	Bras de ciseaux	1
17	SP.0-11	Axe	1	**42**	SF-1.1612	Douille	2
18	SP.0-12	Rondelle	1	**47**	YQ-00-350	Ensemble pompe	1
19	GB894.1-86	Circlip pour l'essieu 10	1	**48**	SPC.6-07	**Support**	2
20	SPS.0-03	Axe	1	**49**	SPA.4-07	Rondelle	2
21	YQ-7	Bague de retenue	1	**50**	GB894.1-86	Bague de retenue pour l'essieu 24	2
22	GB894.1-86	Circlip	2	**51**	GB93-1987	Rondelle 6	4
23	SPS.2.0IB	Tige de connexion	1	**53**	YQ-8	Bague de retenue	1
24	SP.3-03	Coussinet	1	**54**	SP.0-06	Douille	4
25	GB5781-2000	Boulon M8x30	1	**55**	SP.0-07	Entretoise	2
26	SP.3-02	Pédalier	1	**56**	GB276-86	Roulement 60203	4
27	SPSC.6-00	Plateau	1	**57**	SPSA.3-00	Bras	1
28	SP.6-11	Douille	2				